MILANO

FORNO STATICO - 1 BOCCA

STATIC OVEN - 1 DOOR

M.A.M. s.r.l.
Via C. Angiolieri, 28-34
41123 Modena (Italy)
Tel. +39 059 330219
mam@mamforni.it
P. IVA 02170610360

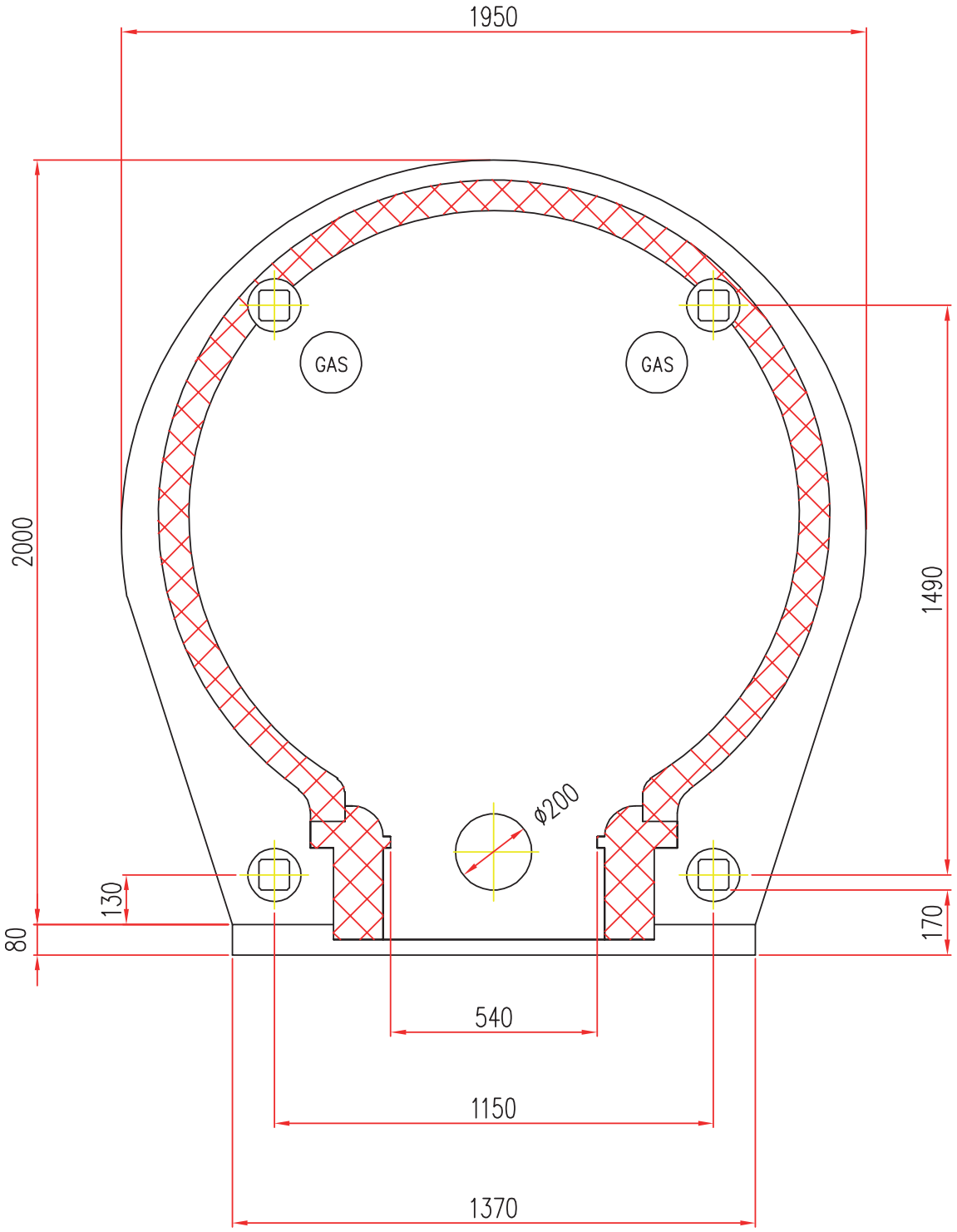

GAS

MOD. **T Ø 160**

SCALA / SCALE = 1 : 1

- Disponibile con alimentazione posizionata a DESTRA o SINISTRA
- *Available with power supply positioned on the RIGHT or LEFT*