# MILANO

FORNO ROTANTE

*ROTATING OVEN*

**M.A.M. s.r.l.**
Via C. Angiolieri, 28-34
41123 Modena (Italy)
Tel. +39 059 330219
mam@mamforni.it
P. IVA 02170610360

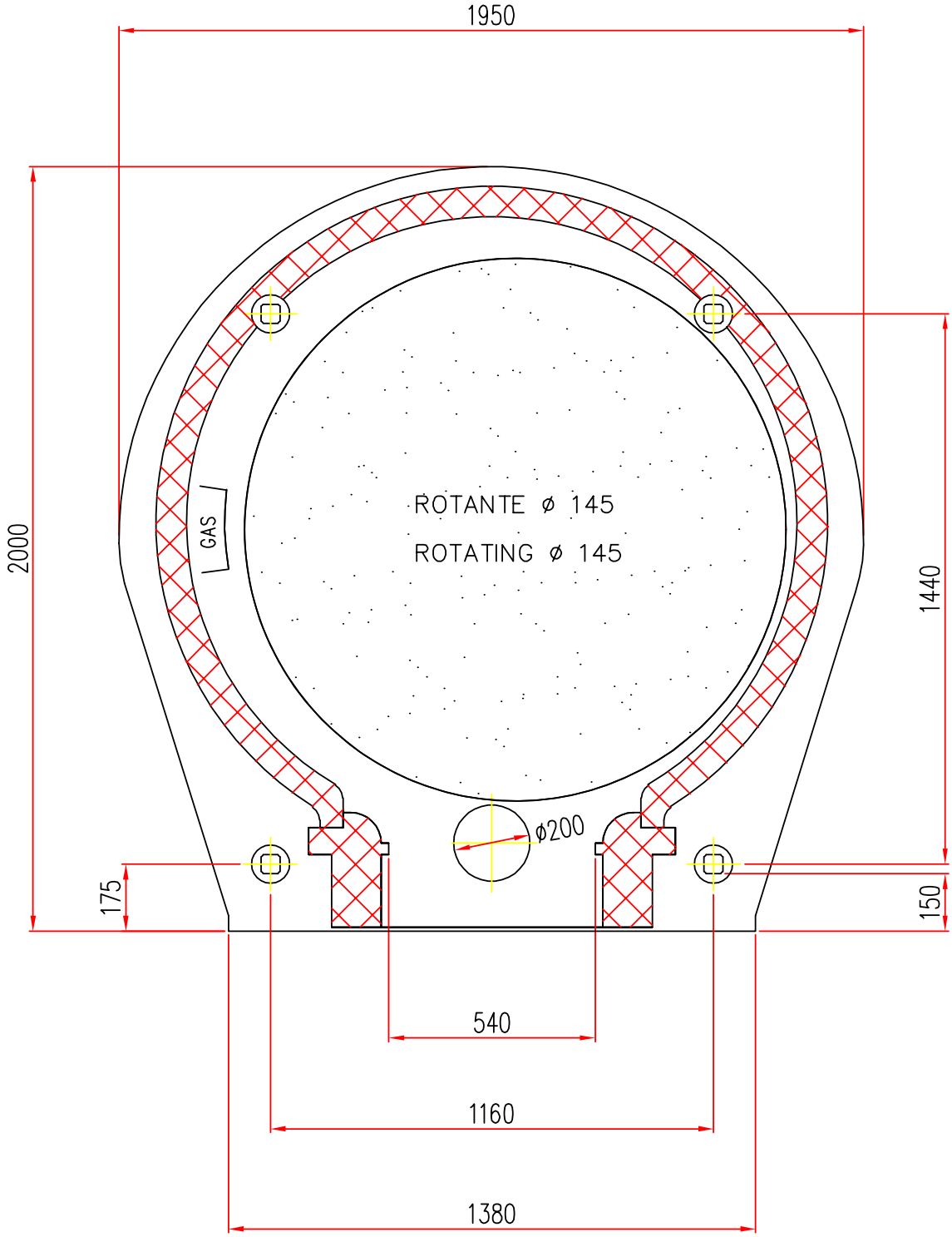


**GAS**

MOD. **R1** Ø **145** SX

SCALA / SCALE = 1 : 1

- Disponibile con alimentazione posizionata a SINISTRA
- *Available with power supply positioned on the LEFT*