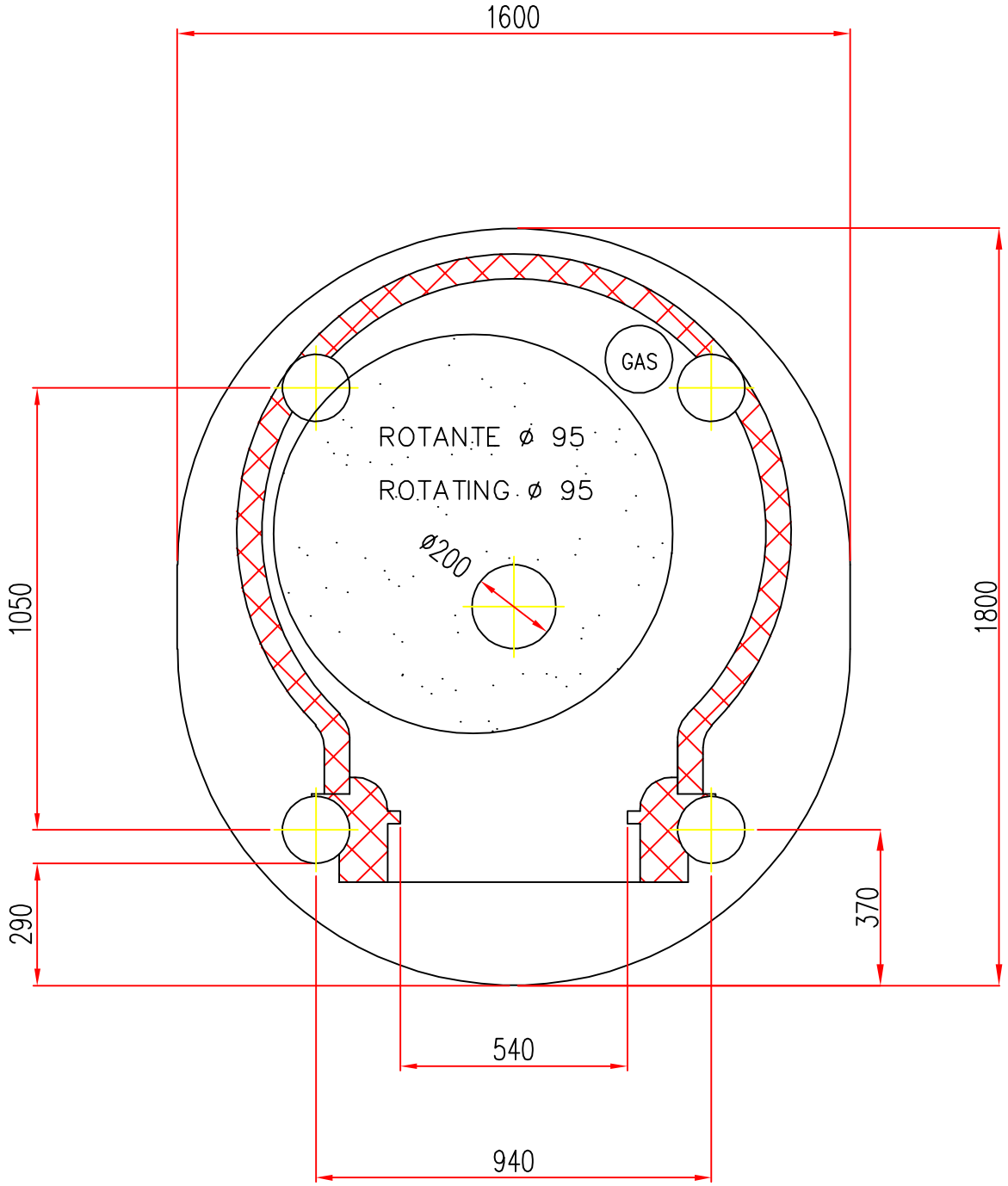

MAM
FORNI PREFABBRICATI
Tel.+39 059 330219-330189

Mod. NR1G ø 95 DX

Scala=1:1